ALFANO

IT

ALFANO 6

GPS
GALILEO EU
Navstar US
Glonass RU

GALILEO
Globe Navigation
Satellite Systems
HIGH Precision

ALFANO signa il futuro

alfano.com

ALFANO 6

Alfano presenta il suo nuovo sistema di acquisizione dati Alfano 6. Un concentrato di tecnologia e affidabilità al servizio dal pilota amatoriale al professionista. Dalla progettazione alla produzione l'Alfano 6 è stato concepito per una semplicità di utilizzo che vi sorprenderà.

Caratteristiche di Alfano 6:
Alfano 6 riceve allo stesso tempo tre gruppi di sistemi satellitari GPS (unici nel settore); American NAVSTAR - Russian GLONASS - European GALILEO *nuovo,* per la precizione dei tempi sul giro, velocità e traiettoria mai raggiunte prima.

Alfano 6 ha un database con più di 2500 circuiti in memoria. Usa regolarmente la nostra APP per aggiornare Alfano 6, per beneficiare anche di un database sempre più ricco.

Con il suo display da 268x128 pixel avrai sotto controllo tutte le informazioni in modo leggibile.

Il display di Alfano 6 ha una retroilluminazione a 6 colori con 3 livelli di luminosità. Alfano 6 ha un sensore di luce ambientale che attiva la retroilluminazione in caso di mancanza di visibilità sullo schermo.

Per facilitare la leggibilità dei dati acquisiti come tempi sul giro e intertempi, temperature, velocità, numero di marcia, puoi scegliere fino a 5 schermate di gara (1 di default e 4 da customizzare a vostro piacere).

Alfano 6 è dotato di 8 LED configurabili singolarmente, con la possibilità di scegliere il colore e i valori di attivazione. È possibile scegliere di attivare i 6 LED nel centro di Alfano 6, sia per la velocità del motore (RPM) o per la temperatura dello scarico, o per il tempo delta del giro, o per il tempo delta intermedio. I 2 LED esterni sono configurabili per gli allarmi di temperatura.

ALFANO 6

Alfano 6 è dotato di comunicazione Bluetooth per il download dei dati e l'aggiornamento di Alfano 6. Il Bluetooth si attiva con una singola pressione sul piccolo pulsante a destra.

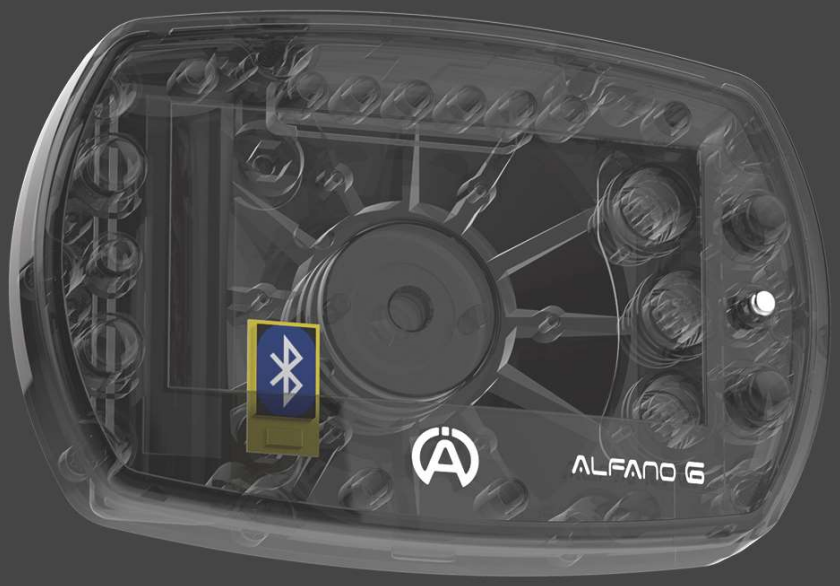

Alfano 6 è dotato di una batteria ricaricabile agli ioni di litio ad alta capacità. Alfano 6 può essere collegato a una batteria esterna aggiuntiva (opzionale).

IP56

Compatibile con la sensoristica del PROIIIEvo.

ALFANO 6

A1060

GPS:
Navstar - US
Glonass - RU
Galileo - EU

Bluetooth: compatibile
PC, Android, iOS

Display:
268x128 pixels

Reroilluminazione:
sensore di luminosità, 6 colori

IP56

Piste registrate: attualmente, 2527

Alimentazione: batteria Ioni di litio,
viene fornito con caricabatterie USB
e cavo A4510

Prolunghe per sensori di temperatura:
A3301 per un sensore NTC, A3401 per un sensore K, A2190 (hub) per due sensori NTC + K.

Per collegare il sensore di velocità su l'ALFANO6, è necessario utilizzare un hub:
L'hub A2192 permette di raccordare il sensore magnetico e il sensore di velocità.
L'hub A2193 permette di raccordare il sensore a infrarossi e il sensore di velocità.

ALFANO 6
Finestra principale

Gestione cronometraggio e dei circuiti

La modalità di cronometraggio scelta e i circuiti scelti

Analisi dei dati registrati

Allarme luminoso T°

Configurazione delle finestre di corsa

Allarme luminoso T°

Nome del pilota

Allarme luminoso
*RPM
*T° di scarico
*Delta tempi

Sensore di luminosità

Logo di ricarica

Regolazione dei parametri

Tema luminoso di carica e trasferimento dati

*Attivazione
*Standby
*Spegnimento

La modalità scelta di retroilluminazione.

Numero di satelliti, data e ora

Attivazione della communicazione Bluetooth o USB

ALFANO 6
Impostazioni

Sentiti libero di usare i pulsanti informativi per scoprire le numerose possibilità di ALFANO 6

Transmissione, Sensore di velocità, RPM, Unità di misura,data e ora, informazione del sistema

*Valori congelati, **sintesi del giro, indicatore dei 6 LED, allarme LED sinistro, allarme LED destro, contrasto display

Intensità, colori di retroilluminazione e LED

Nome del pilota

Abilita e azzera i contatori di tempo e distanza

Cancellazione dei dati

Lingue

Consultazione circuiti

* Valori congelati :
Prolunga il tempo di visualizzazione dei valori alti e bassi delle tue informazioni durante la gara.

** Sintesi del turno :
Una finestra appare dopo il giro completato per mostrare le informazioni principali.

ALFANO 6
Gestione circuiti

1) AUTOMATICO

L'ALFANO 6 sceglie automaticamente il circuito più vicino nei circuiti data base e nei circuiti creati. Nel caso in cui diversi circuiti saranno disponibili per lo stesso luogo, l'ALFANO 6 sarà in modalità semi-automatica per consentire di scegliere il circuito desiderato.

Pulsante di accesso diretto >>>

Se il circuito è inesistente, lo creerà automaticamente mentre guidi sul circuito. Quindi è possibile modificare i circuiti creati nella modalità PROFESSIONALE.

2) PROFESSIONALE

L'ALFANO 6 consente di scegliere manualmente il circuito tra i circuiti creati.

Se il circuito è inesistente, l'ALFANO 6 creerà automaticamente mentre guidi sul circuito

Permette anche di forzare la creazione di un nuovo circuito tramite GPS o Magnetico/IR. I circuiti creati possono essere modificati in questo menu.

Nota : I circuiti forniti da ALFANO non possono essere modificati o rinominati a differenza di circuiti creati con ALFANO 6.

3) MAGNETICO CLASSICO

Permette di creare un circuito Magnetico/IR indipendente dal GPS

4) CIRCUITI APERTI

ALFANO 6 registra i dati tra un punto di partenza e un punto di arrivo. Dall'inizio alla fine l'acquisizione dei dati avviene tramite rilevamento RPM o velocità.

ALFANO 6
Schermate di gara

<<< Pulsante di accesso diretto

Con l'ALFANO 6, è possibile progettare 4 configurazioni personalizzate dei tuoi schermi e poi usarli in gara. Grazie ad un'interfaccia semplice e originale, puoi scegliere attraverso un elenco molto completo le informazioni a tua scelta, spostarle, ridimensionarle e scambiarle in negativo.

Mentre guidi, premi semplicemente il pulsante in alto a destra per spostarti da una schermata all'altra. Un piccolo numero in alto a sinistra identifica lo schermo visualizzato.

Suggerimento: per visualizzare lo schermo nelle sue dimensioni reali durante la progettazione, premere OK su questa icona.

Premere di nuovo lo stesso pulsante per tornare alla finestra di creazione.

ALFANO 6
APPs & Software

Premendo questo pulsante si attiva rapidamente la connesione Bluetooth, anche quando Alfano 6 è spento.

<<< Pulsante di accesso diretto

Scarica i tuoi dati su smartphone, tablet e PC. Niente di più semplice con Alfano 6.

APPs

Alfano sviluppa costantemente la sua offerta di app per Android e iOS. Analizza i tuoi dati in modo professionale utilizzando la sua interfaccia intuitiva e beneficia dei nostri ultimi aggiornamenti per un utilizzo ottimale del tuo Alfano 6. la nostra app permette anche l'aggiornamento dell firmware dell'alfano 6.

Carica le nostre app gratuitamente
*Google play per Android
*APP Store per iOS.

ADA
Alfano Data Analysis

Software per PC Windows progettato dai nostri ingegneri. Carica i tuoi video e sincronizzali con i tuoi dati.
www.alfano.com/ada

FAQ

Il circuito GPS che utilizza il database in modalità AUTOMATICA non ha alcun parziale, come procedere per avere dei parziali ?

Se nel database il circuito non corrisponde alle tue aspettative, devi progettare un nuovo circuito in modalità PROFESSIONAL. Nel menu professionale, scegli "Crea nuovo circuito", quindi guida sul circuito. Alla fine del primo giro, il circuito verrà creato con un singolo punto di partenza GPS, il nuovo circuito verrà identificato con il nome TRACK GPS *** più la data e l'orario della creazione. Al termine della sessione, torna allo stesso menu e scegli "modifica". A questo punto puoi modificare il circuito che hai creato, spostare il punto di partenza, aggiungere parziali alle posizioni desiderate e rinominare il circuito. Per le sessioni sucessivi, questo circuito sarà pronto per l'uso.

Voglio progettare un circuito con bande magnetiche, dovrei usare la modalità "MAGNETICO CLASSICO" ?

La modalità " MAGNETICO CLASSICO " è una buona opzione per circuiti indoor, luoghi in cui il GPS non funziona correttamente. Se sei fuori, scegli la modalità "PROFESSIONALE", in questa finestra indica il campo magnetico della partenza desiderata, quindi guida. Alla fine del primo turno, l'alfano 6 creerà il circuito con il numero di campi magnetici corretti. In seguito è possibile modificare il circuito, ad esempio per modificare l'avvio magnetico, aggiungere parziali, ecc ... IMPORTANTE : per i successivi giri sul circuito, se il sensore magnetico non è collegato, l'alfano 6 si sostituirà automaticamente al campo magnetico con punti GPS.

I primi turni, l'alfano6 non ha iniziato il cronometraggio ?

Prima di guidare in pista, assicurati di avere una buona ricezione satellitare. Essere consapevoli del fatto che il segnale GPS è difficile da traversari tetti, soprattutto quelli fatti di metallo. Si consiglia, non appena si attiva l'ALFANO 6 o si esce dell box coperte da un tetto, di prendere il tempo di aspettare all'aperto per ottenere un buon segnale GPS prima di percore una nouva sessione. , l'alfano 6 può catturare fino a +/- 30 satelliti, hai bisogno di un minimo di 10 satelliti per iniziare il cronometraggio. Vale a dire, con più satelliti, il cronometraggio e il disegno pista sarà più preciso.

Come posso registrare i rapporti del cambio ?

Prima di procedere con questa operazione, l'alfano 6 deve essere dotato di un cavo Hub art. A2192 o (A2193), un sensore di velocità art. A2201 e cavo RPM. Nel menu "Impostazioni di trasmissione", seleziona "Cambio", quindi configura il numero di rapporti e infine "avvia registrazione". La registrazione dei rapporti del cambio può essere fatta in pista, ma è più comodo farlo sul carrello.

Come posso ricaricare la batteria ?

Alfano 6 può ricaricare la batteria con qualsiasi fonte USB, caricatore USB, porta USB di un PC, batteria USB esterna. Utilizzare il cavo di ricarica USB fornito con alfano 6 per questo scopo.

Quando l'alfano 6 è spento, può riavviarsi automaticamente in presenza del segnale RPM ?

Non appena viene avviato il motore, alfano 6 si riattiva automaticamente quando è in modalità Standby. Ci sono due modi per alfano 6 per entrare in modalità Standby. Innanzitutto, alfano 6 entra in Standby automaticamente dopo 10 minuti di inattività. Il secondo modo, una breve pressione sul pulsante ON / OFF. Il tempo di standby è di 300 minuti. Doppo il tempo stanbdy scaduto l'alfano 6 si spegne.

FAQ

Alfano 6 è dotato di un sensore di luminosità ?

Sì, alfano 6 attiva la retroilluminazione in base alla luce ambientale. Nel menu "Luminosità", seleziona "auto".

L'alfano 6 si spegne e non funziona correttamente durante la guida ?

Il problema può venire dalla pipetta o dalla candela utilizzata. Pipette o candele senza resistenza interna generano interferenze elettromagnetiche che causano problemi alla complessa elettronica di alfano 6. La soluzione al problema è l'utilizzo di una pipetta o una candela con resistenza interna, identificabile dal codice prodotto con le iniziali "R". Un'altra precauzione, evitare di avvolgere il filo RPM attorno al filo ad alta tensione della candela, utilizzare la clip rossa fornita.

I sei LED centrali sono configurati solo per l'RPM ?

NO, hai la scelta di utilizzare questi LED, sia per il regime motore, la temperatura del sensore di scarico o per il delta del tempo sul giro o il tempo parziale. Per l'RPM, è possibile definire una soglia (da 0 a 16.000). In caso di RPM più elevato, modificare il valore massimo in "Impostazioni rpm". Per il tempo sul giro o il delta parziale, ciascuno dei sei LED centrali rappresenta un decimo di secondo. I LED verdi indicano un vantaggio sul miglior giro della sessione corrente mentre i LED rossi indicano un ritardo.

Ho notato che la temperatura misurata allo scarico con il sensore ALFANO è superiore a quella della concorrenza ?

Ogni marca di sensori ha una dinamica di reazione più o meno rapida. ALFANO ha optato per un sensore molto sensibile A2151 « Quality Professional », quindi più reattivo. La temperatura misurata non è costante su un motore, le accelerazioni le decelerazioni variano bruscamente, i nostri sensori sono in grado di misurare punti di temperatura più alti e punti di temperatura più bassi. I nostri sensori di scarico sono riconosciuti dai migliori Team e consentono una regolazione più precisa della carburazione.

Come scaricare i dati o aggiornare alfano 6 ?

Per il download e l'analisi dei dati, hai le nostre APP gratuite su Android e iOS che vengono continuamente aggiornate. Per i professionisti abituati al PC, abbiamo il software **A.D.A** gratuite per Windows. Le notre app sono in grado anche di aggiornare il firmware dell'alfano 6.
E importante verificare se si dispone dell'ultima versione di APP nel proprio smartphone o tablet. Il download avviene tramite Bluetooth o la porta USB. Per utilizzare l'opzione USB sul tuo smartphone o tablet, hai bisogno di un cavo OTG venduto nei negozi collegato a l'articolo A4520.

Ho notato che nel mio alfano 6 ci sono errori di ortografia, bug.

Siamo in costante evoluzione, non esitate a inviarci i vostri commenti su info@alfano.com, agiremo molto rapidamente. Puoi facilmente inviare i tuoi dati registrati ad ALFANO S.A. dalla tua APP. Questo migliorerà anche il database dei circuiti.

OPTIONS

Art. A1302

Sensore magnetico - 90cm

Art. A2101

Sensore acqua «ntc» - 45cm

Art. A2104

Sensore sotto candela «ntc» - 45cm

Art. A2610

Adattatore 17mm per A2101 - A2111

Art. A3301

Prolunga per sensore T°. «ntc» - 135cm

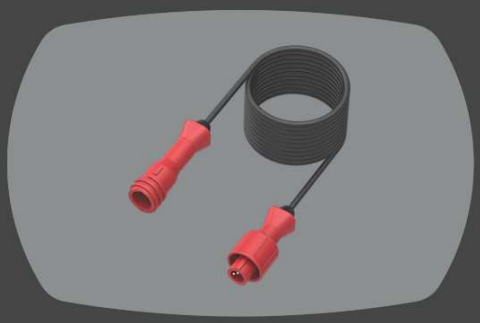

Art. A2151

Sensore per gas di scarico «k» - 40cm

Art. A2190

Prolunga sdoppiatore per «ntc + k» - 135cm

Art. A2201

Sensore di velocità - 195cm

Art. A2192

Sdoppiatore Hub per mag.+ velocità - 20cm

Art. A4461

Anello con 4 calamite per A2201 - 50mm

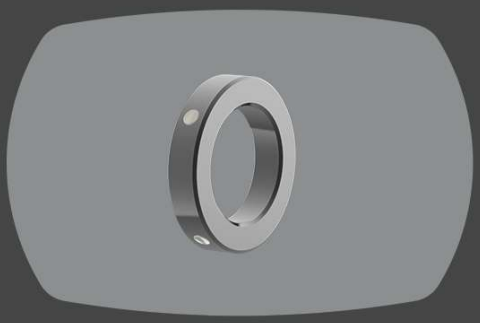

Art. A4510

Cavo USB caricabatterie - 200cm

Art. A4520

Cavo USB Download DATA - 150cm

BOX
Estensioni

Art. A1160

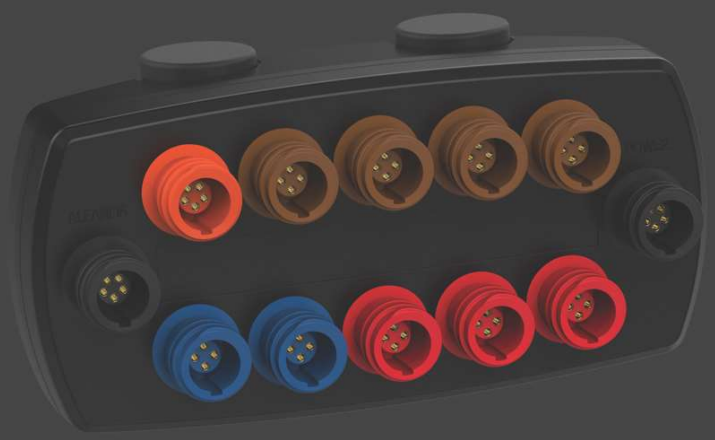

BOX12

* Sensore di forza-g integrato

Si può collegare :

* 1 ALFANO6
* 4 sensori di temperatura
* 4 sensori di posizione
* 4 sensori di velocità
* 1 ingresso analogico
* 1 sensore Lambda
* 1 connessione Bus
* 1 ingresso caricabatterie - power esterna
* 1 ingresso RPM segnale PWM

Art. A1204

BOX4MOVE

* Sensore di forza-g integrato

Si può collegare :

* 1 ALFANO6
* 4 sensori di posizione

Art. A2405

Sen. di posizione pedali - 120cm

Art. A2401

Sen. di movimento sterzo - 80cm

Art. A0576

Supporto ALFANO6 per tonykart

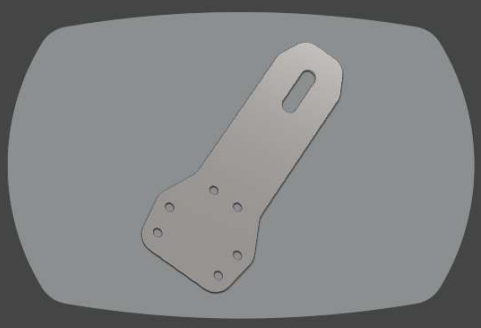

Gamma completa dei nostri
sensori e accessori su www.alfano.com

ALFANO 6 PACK 1

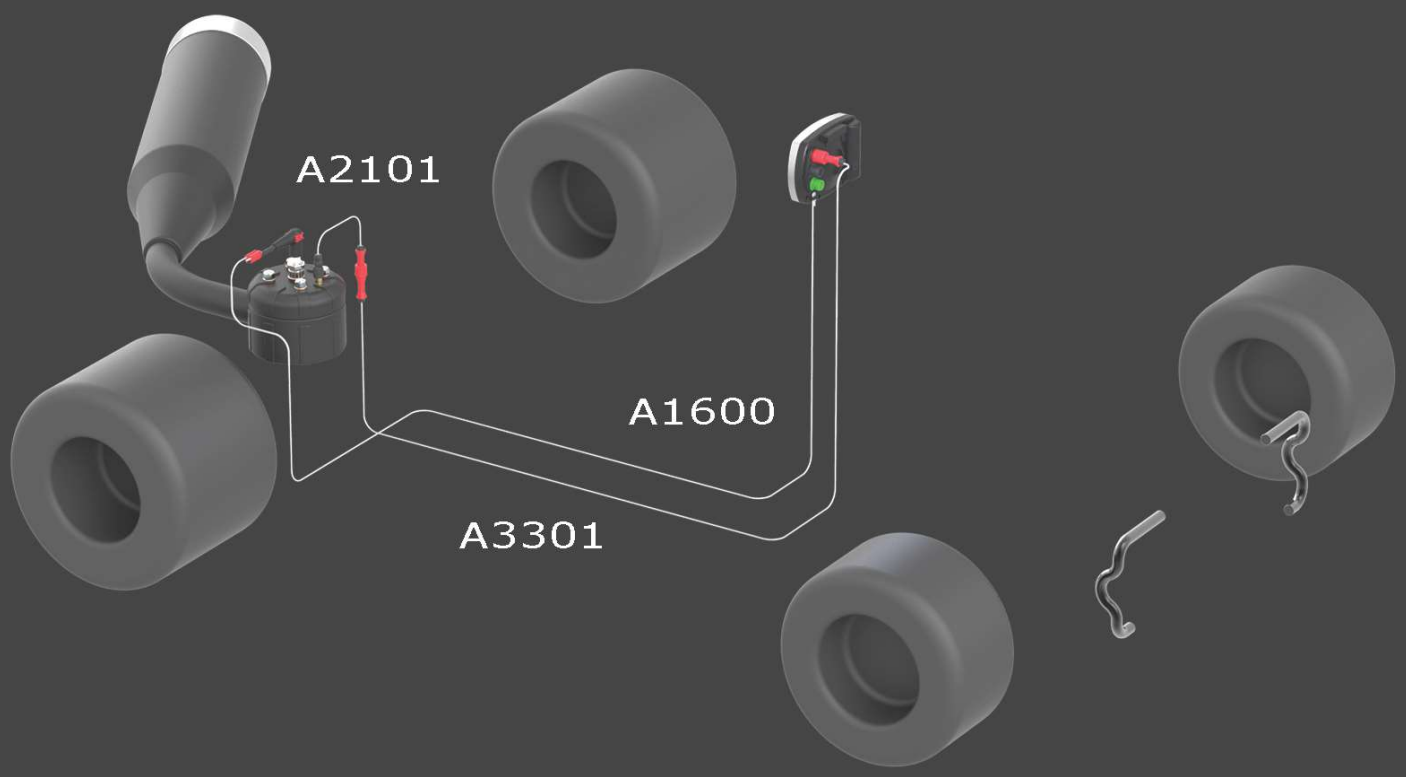

ALFANO 6 PACK 2

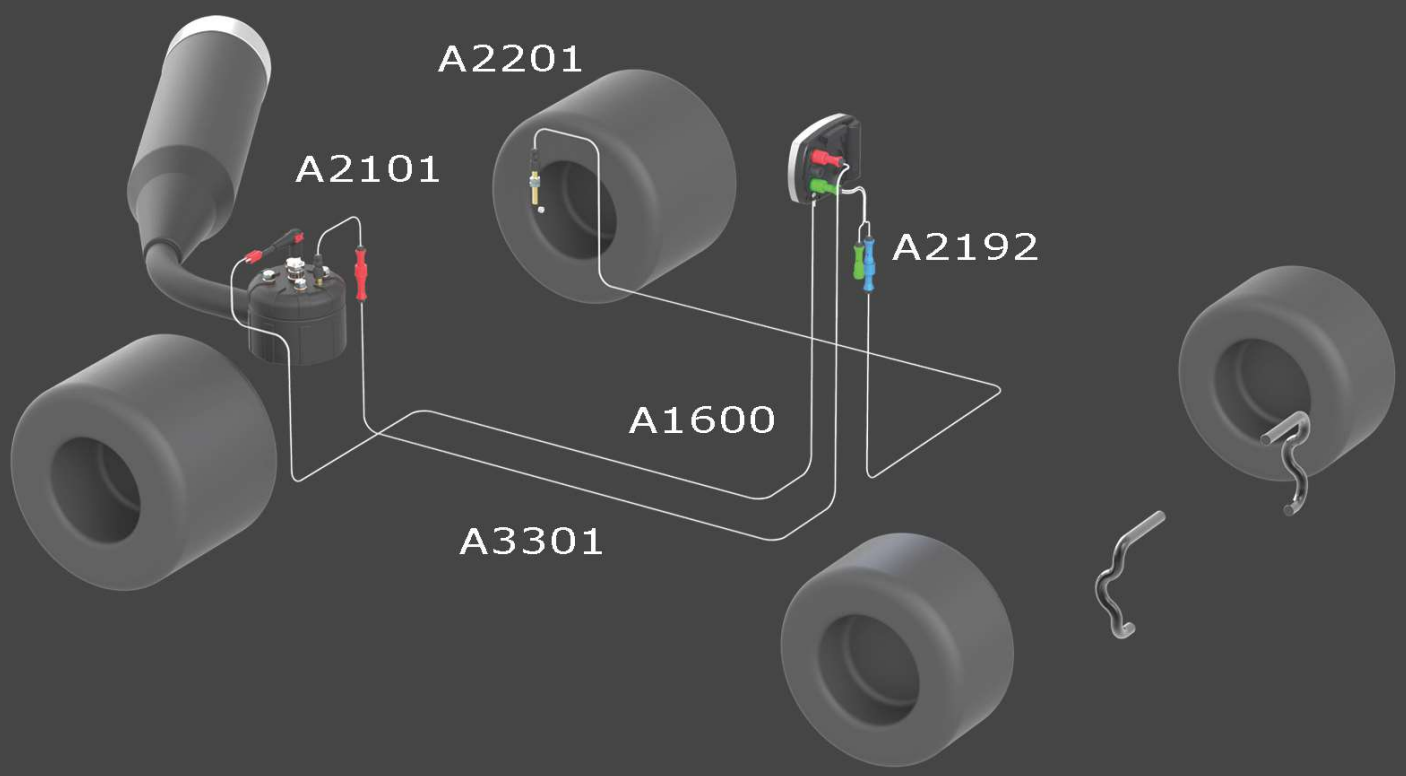

ALFANO 6 PACK 3

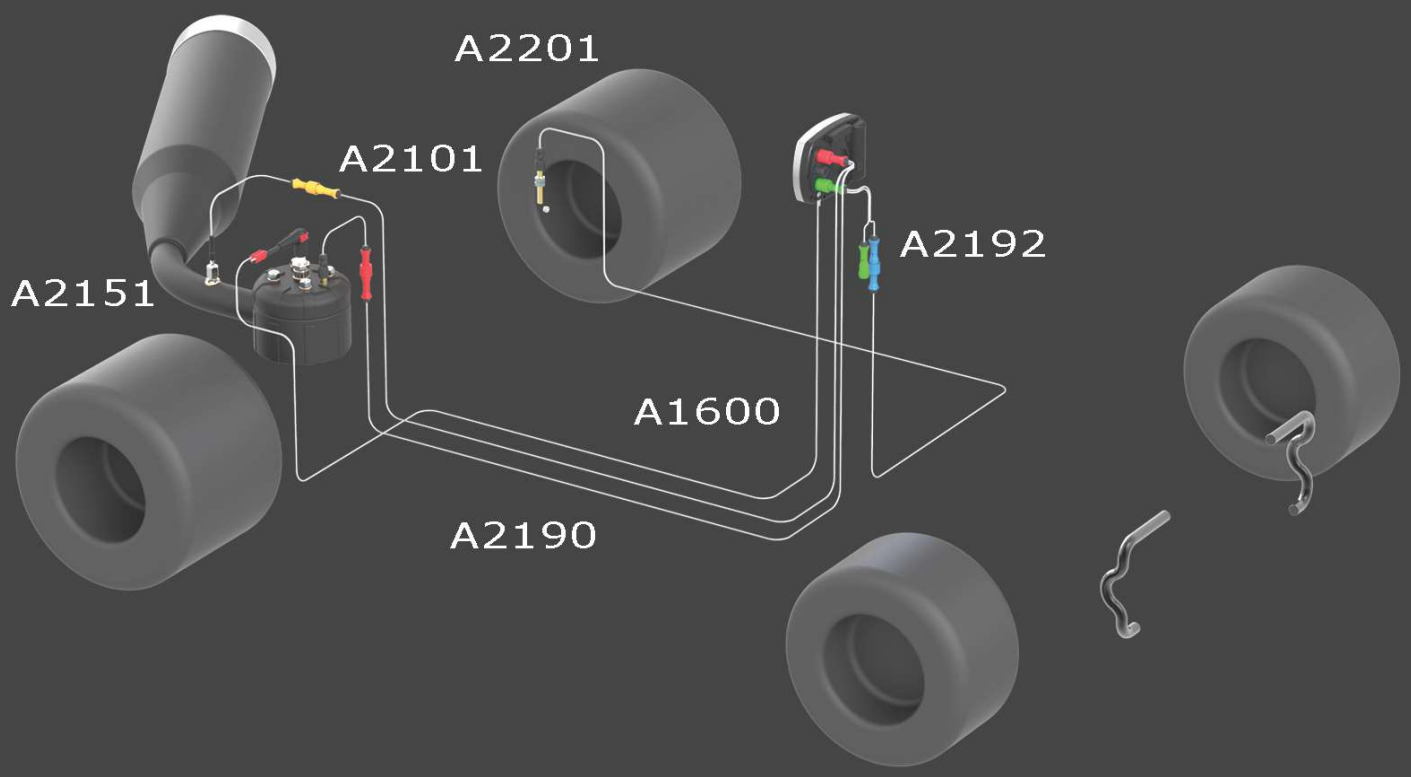

ALFANO 6 PACK 4

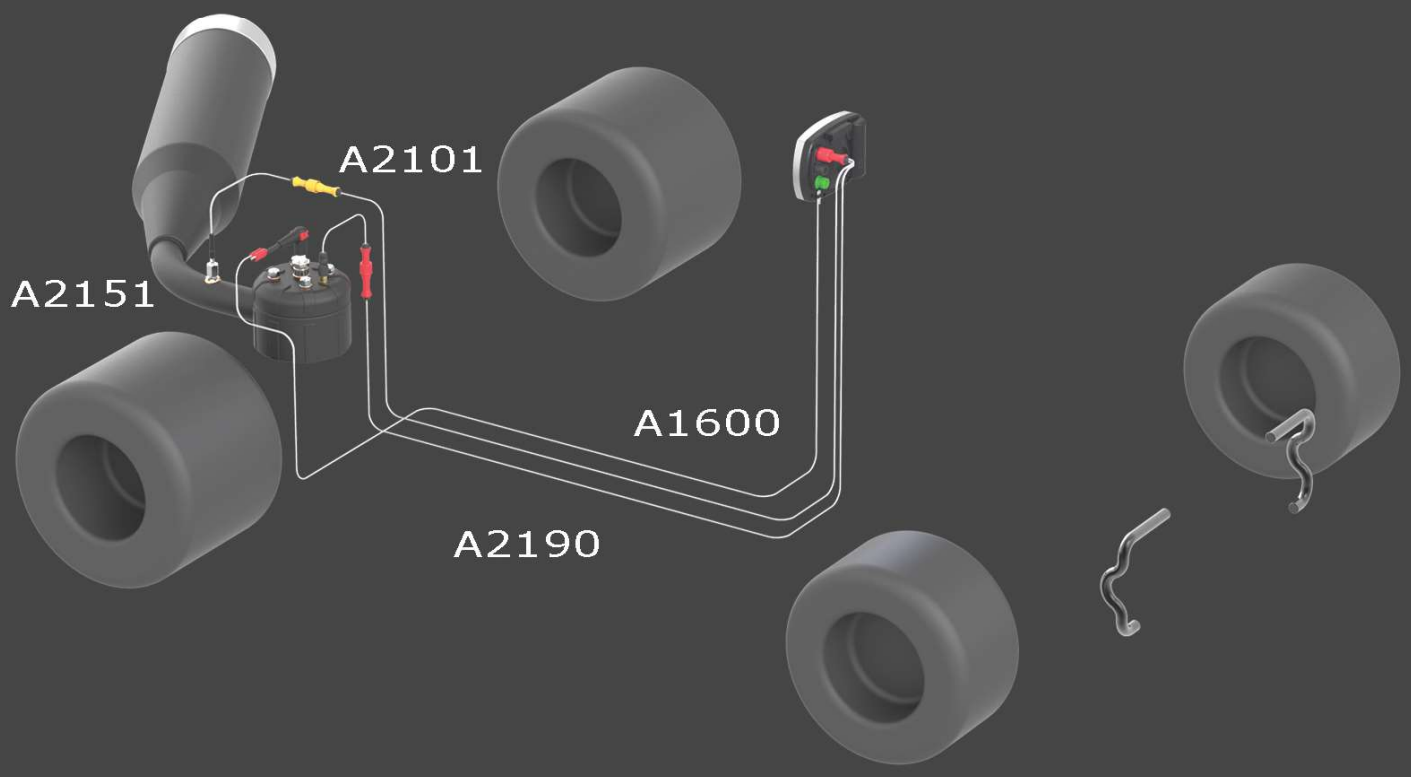

Unisciti a noi ...

facebook

Alfano Laptimers

Instagram

Alfano Laptimers

Web site

alfano.com

ALFANO S.A.
Rue de l'Industrie, 3b
1400 Nivelles (Belgium)
info@alfano.com

V6 01-07-2020